Synergy 21 LED Adapter für LED-Leuchtmittel E40->E40 lang

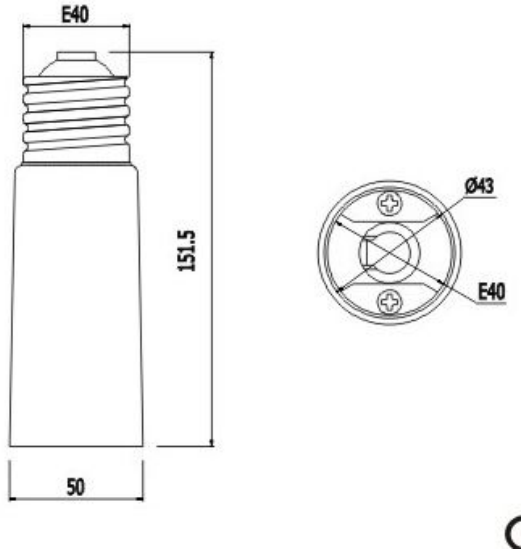

4 0 3 8 8 1 6 1 1 7 5 0 2

Adapter für LED-Leuchtmittel
von dem Sockel E40 auf E40
Verlängerung gesamt 15cm