# Datenblatt Art. 940.191

## Data sheet | Fiche téchnique | Scheda tecnica | Fișa tehnică

## Secure Sleeve C14

| Weitere Produkteigenschaften | Further product attributes |
| --- | --- |
| **Lieferumfang**<br>6x Secure Sleeve C14 rot | **Scope of delivery**<br>6x Sceure Sleeve C14 red |
| Im Polybeutel | Packed in polybag |



Alle Änderungen ohne Gewähr, Änderungen vorbehalten.
Subject to change without notice.

| Zeichnung | Drawing |
| --- | --- |

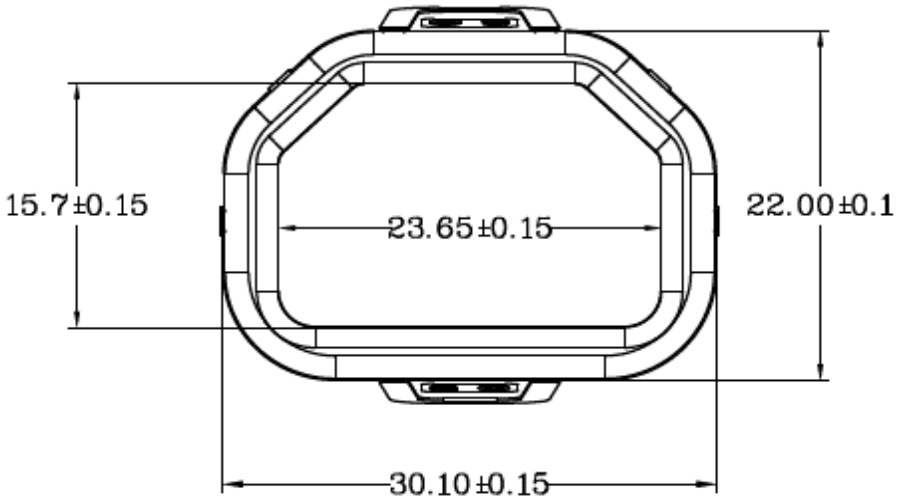


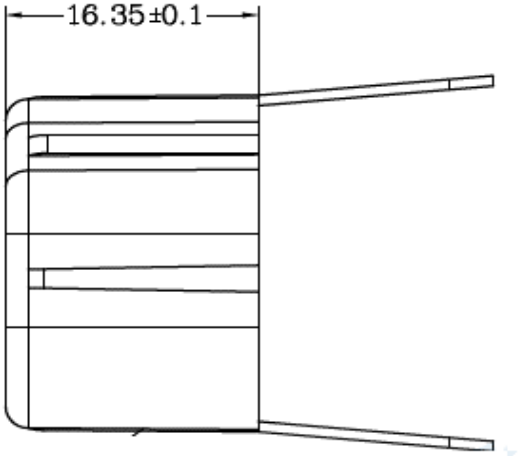




Alle Änderungen ohne Gewähr, Änderungen vorbehalten.
Subject to change without notice.