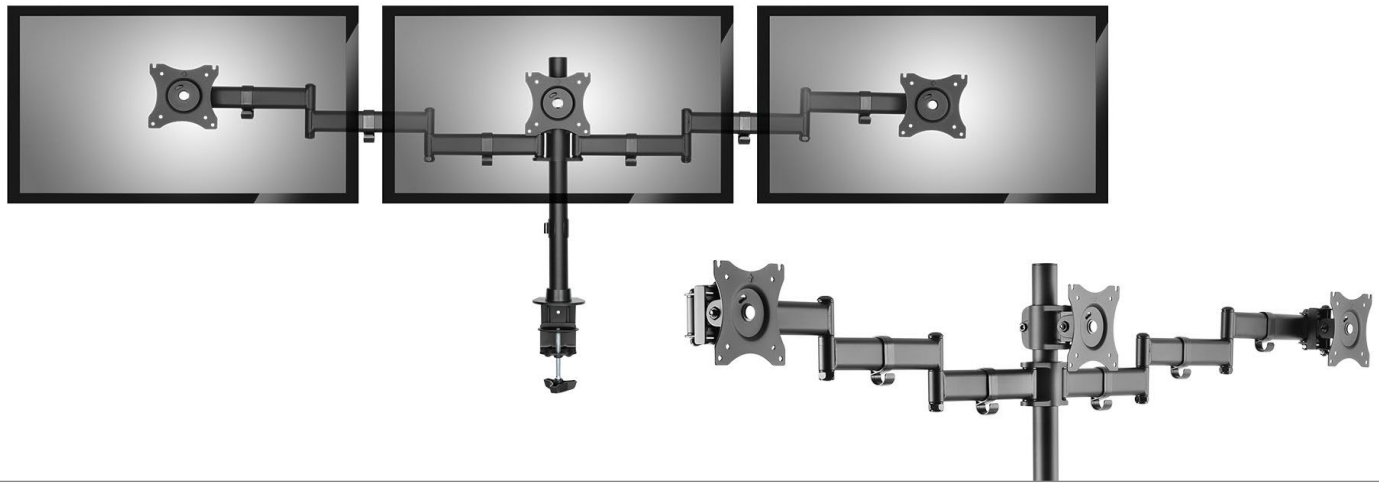

ICY BOX
IB-MS405-T

Monitorständer mit Tischhalterung für drei Monitore bis zu 27" (68 cm)

Haupteigenschaften

- Solide Stahlkonstruktion für intensive Belastungen
- 360° Drehung für horizontale und vertikale Monitorausrichtung
- Easy Cable™ - zur ordentlichen und übersichtlichen Kabelführung
- Befestigung per Klemmfuß oder Tischdurchführung möglich!
- Für Monitore bis zu 27" (68 cm) Bildschirmdiagonale
- Unterstützung für VESA® Standard 75x75 und 100x100

Verpackungsinhalt

IB-MS405-T, Inbusschlüssel, Schraubenset, Kurzanleitung

Technische Daten

Modell	IB-MS405-T
Artikel Nr.	60390
EAN Code	4250078167136
Marke	ICY BOX
Farbe	Schwarz
Material	Stahl
Maximale Monitorgröße	27" (68 cm)
Monitoranzahl	3
Maximales Monitorgewicht	bis zu 8 kg/Monitor

Maximale Armauslage (Mittelpunkt VESA® Halterung)	bis zu 630 mm
Maximale Armhöhe (Mittelpunkt VESA® Halterung)	bis zu 450 mm
Drehwinkel VESA® Halterung	+/- 90° horizontal
Neigungswinkel VESA® Halterung	+35° / -35° vertikal
Drehpunkt - VESA® Halterung	360° horizontal
Standfuß - Drehpunkt	180°/360° vertikal
VESA® Kompatibel	75x75 / 100x100 mm
Befestigung	Metall Tischhalterung, Klemmhalterung oder Tischdurchführung
Tischplattenstärke	10-88 mm

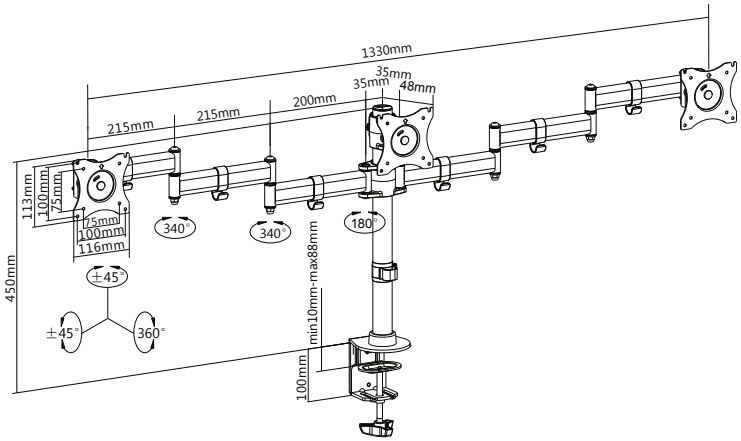

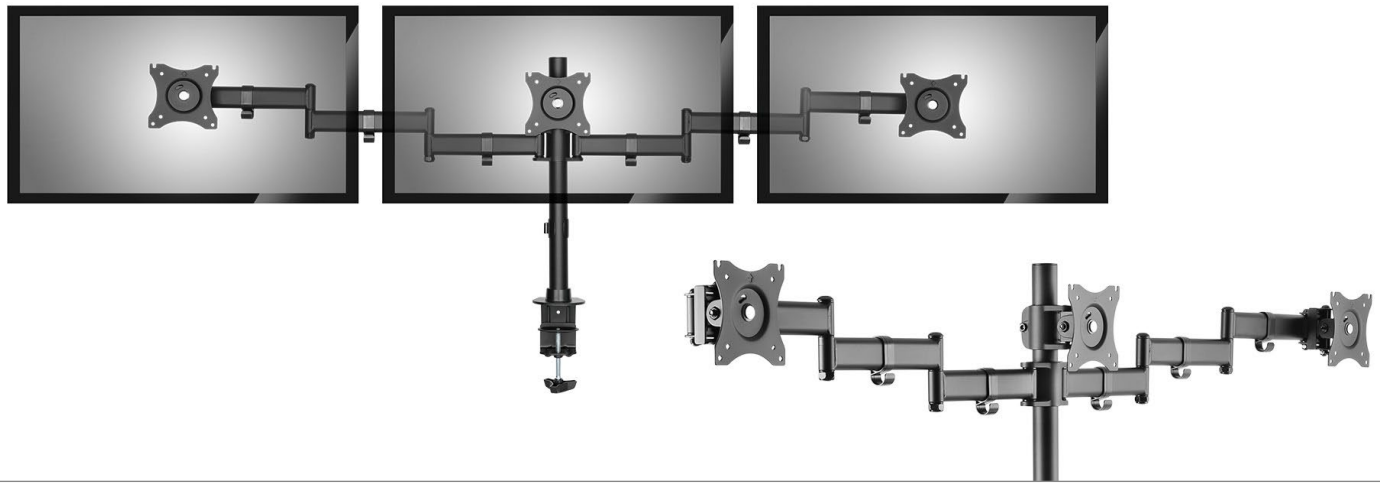

ICY BOX **IB-MS405-T**
Monitorständer mit Tischhalterung für drei Monitore bis zu 27" (68 cm)

Ergonomie

Für eine ergonomisch korrekte Sitzposition und zur Vermeidung von Verspannungen bringen Sie Ihre Monitore auf Augenhöhe. Neig- und schwenkbar für vielfältige Ausrichtungen und Betrachtungspositionen, um störende Blendungen und Spiegelungen zu minimieren.

Mit festem Halt

Der Dreifach-Monitorständer schafft wertvollen Arbeitsplatz auf Ihrem Schreibtisch. Diese, aus hochwertigem Stahl gefertigte, Monitorhalterung unterstützt drei Bildschirme mit einer Größe von jeweils bis zu 27 Zoll. Zu den weiteren Funktionen des IB-MS405-T gehört ein integriertes Kabelmanagementsystem, um Strom- und Videokabel sicher zu führen.

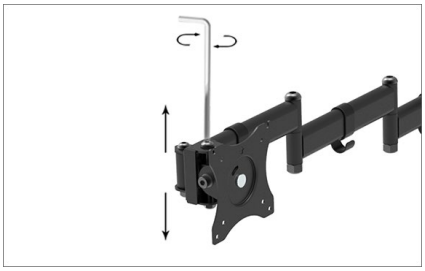

Einfach zu Verschrauben

Die IB-MS405-T bietet eine Vielzahl von Features, darunter eine einfache höhen Höhenverstellung, 45 Grad Neigungswinkel für die Bildschirme und viele verstellbare Gelenke. Diese lassen sich festziehen oder lösen, je nach den Anforderungen der Einsatzsituation. Die Monitore können in Hoch- und Querformat gedreht werden.

Logistische Daten

Verpackungseinheit:	2 Stk./Karton
Gesamtgewicht:	15,3 kg/Karton
Bruttogewicht (mit Verp.):	7,26 kg
Nettogewicht:	6,00 kg

Abmessung/Karton:	320x635x295 mm
Abmessung (mit Verp.):	135x625x305 mm
Abmessung von Artikel:	48x1440x450 mm
Ursprungsland:	China

CE

RaidSonic Technology GmbH • Kurt-Fischer-Straße 50 • 22926 Ahrensburg / Germany
Telefon: +49 - (0) 4102 – 468 900 (Vertrieb) • Fax: +49 - (0) 4102 – 468 901 • info@raidsonic.de • www.raidsonic.de
Es gelten ausschließlich unsere aktuellen allgemeinen Geschäftsbedingungen. Irrtümer und Änderungen vorbehalten.

RaidSonic Technology GmbH