Standverteiler RZA

Zerlegbarer geschraubter Standverteiler, IP20, Tragkraft 300 und 400 kg.

Großer Verteiler und schmale Tür, genau dies entspricht der Konstruktion des RZA-Schrankes. Dank der robusten Konstruktion der Einzelteile und der durchdachten Tap-Tide-Schraubverbindungen wurde die hohe Tragkraft und vor allem Stabilität wie bei der geschweißten Version erhalten.

ZERLEGBARKEIT

Die Einzelteile des RZA sind miteinander verschraubt und ergeben eine kompakte Konstruktion mit derselben Tragkraft wie der geschweißte Verteiler. Die meisten Teile sind durch gewindeformende TaptiteSchrauben verbunden. Dies gewährleistet, dass die Schraubverbindungen auch nach mehrma-ligem Zerlegen noch sehr fest sind. Der Verteiler wird montiert geliefert und kann beim Transport an schwer zugängliche Stellen teilweise oder vollständig zerlegt werden.

FLEX FRAME

(gilt für 800 mm breite Verteiler) Das System ermöglicht die Installation der verstellbaren vertikalen Rasterschienen im Abstand von 19", 21" und 23", je nach verwendeter Technologie.

HERAUSBRECHBARE VERBLENDUNGEN

Die Kabeleinführungen im hinteren Teil des Verteilers sind mit herausbrechbaren Blindplatten versehen. Sie können mit der Bürstenleiste (370 x 90 mm, die Bestandteil des Beipacks ist) gegen Staub abgedichtet werden bzw. nur mit dem Kunststoffrahmen.

Die große, mit einer herausbrechbaren Verblendung versehene Öffnung im Dach ermöglicht die Montage und Demontage eines Triton-Lüfterbleches von außen, ohne dass Schrauben benötigt werden.

ABNEHMBARE SEITEN- UND RÜCKWÄNDE

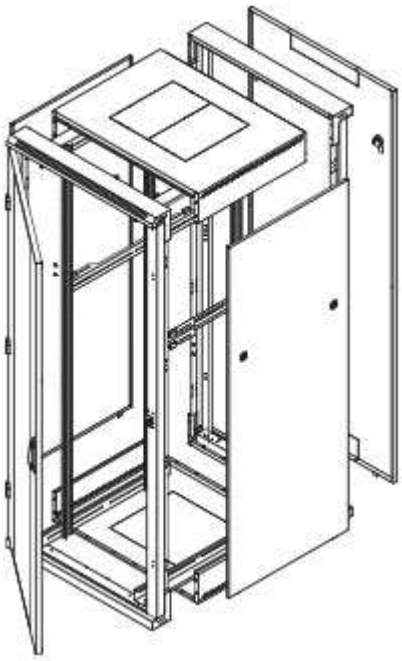

Der RZA hat einen geschraubten Rahmen und abnehmbare Seitenwände. Diese werden ebenso wie die Rückwand standardmäßig mit gleichschließenden Schlössern am Rahmen befestigt.

HOHE STABILITÄT DER KONSTRUKTION

Der RZA ist eine robuste geschraubte Konstruktion. Die hohe Verarbeitungsqualität und neueste Technologien gewährleisten das tolle Aussehen des Verteilers.

FLEXIBLE TÜRÖFFNUNG

Das Scharniersystem ermöglicht ein Öffnen der Tür um fast 180°. Die Türen können einfach abgebaut und der Türanschlag gewechselt werden.

TRITON-SCHWENKHEBELGRIFFE

Wir stellen eigene Schwenkhebelgriffe für Standverteiler her.
Durch den Austausch des Plastemoduls (nicht im Beipack) kann ein klassischer Schließzylinder oder Halbzylinder gewählt werden. **Patent: PUV 2013-27443**

SPEZIALTÜREN FÜR BELÜFTUNGSEINHEITEN

Bei diesem Verteilertyp kann eine spezielle Vollblechtür für den Einbau der Belüftung-seinheiten RAx-CH-X0x-X3 bestellt werden. Mehr Informationen finden Sie im Abschnitt Aktive Belüftung.

ROLLEN, NIVELLIERFÜSSE

Montagemöglichkeit für Rollen, Schwerlast-rollen und Nivellierfüße.

Produkt-Varianten

RZA 600 x 600

Beipack:

Seitenwandschlüssel	**2x**
Türschlüssel	**2x**
Käfigmutter M6	**16x**
Bürstenleiste	**1x**
Kunststoffrahmen für Kabelausbruch	**1x**
Nivellierfüße	**4x**
Mutter M10	**4x**

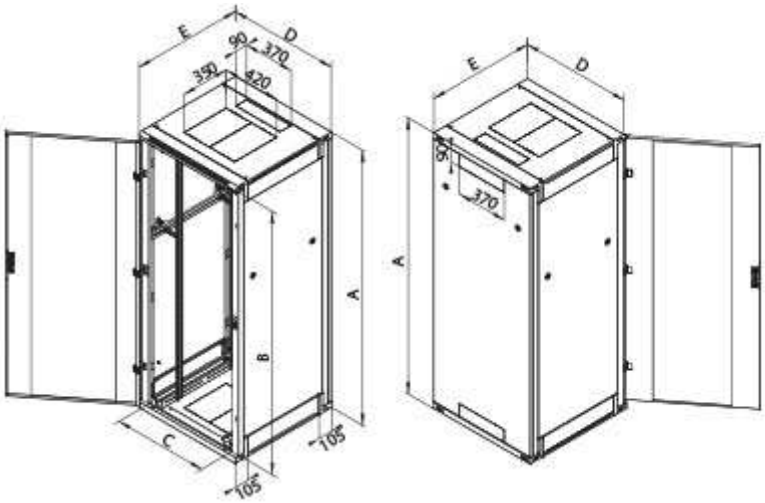

Material:
Sicherheitsglas gehärtet 4 mm
Stahltiefziehblech

RZA 600 x 600									
Typ	A	B	C	D	E	Öffnungen für Bel.einheit	Gewicht brutto (kg)	Gewicht netto (kg)	Empfohlene Maximallast (kg)
	(mm)								
RZA-15-A66 –CAX–A1	770	668	487	600	600	1	42,5	35,7	300
RZA-18-A66 –CAX–A1	900	768	487	600	600	1	46,3	39,5	
RZA-22-A66 –CAX–A1	1080	978	487	600	600	2	51,5	44,6	
RZA-27-A66 –CAX–A1	1300	1198	487	600	600	2	59,8	52,8	400
RZA-32-A66 –CAX–A1	1525	1423	487	600	600	3	66,6	59,6	
RZA-37-A66 –CAX–A1	1750	1648	487	600	600	3	73,7	66,5	
RZA-42-A66 –CAX–A1	1970	1868	487	600	600	3	80,3	73,2	
RZA-45-A66 –CAX–A1	2105	2003	487	600	600	3	84,4	77,3	
RZA-47-A66 –CAX–A1	2194	2092	487	600	600	3	87,0	79,9	

- **Beschreibung, Nutzung**
- **Mehr Infos**

• 19"– Standverteiler mit Schutzgrad IP20
• Bestandteil des Verteilers sind 4 (bei Verteilern, tiefer als 800 mm, 6) verstellbare vertikale Rasterschienen für die Installation der Komponenten.
• Verteilerkonstruktion:
– geschraubte Stahlkonstruktion mit abnehmbaren Wänden
– Ein- bzw. Zweiflügeltüren in den Ausführungen als Vollblech-, perforierte (80 % Luftdurchlass) oder Glastür mit 4 mm starkem Sicherheitsglas. Sie können vorn oder hinten am Verteiler montiert werden.
• Die zulässige Belastbarkeit der einzelnen Türen beträgt max. 20 kg.
• Die Mindestauftragsdicke beträgt 65 µm.
• Diese Schränke sind für den Einbau von Daten- und Telekommunikationsanlagen und ihrer

Verteilersysteme bestimmt.
• Der Verteilerrahmen sowie alle abnehmbaren Teile (Seiten- und Rückwände, Türen, ...) sind mit Erdungskabeln verbunden, die während der gesamten Nutzungsdauer des Schrankes ordnungsgemäß befestigt und eingesteckt sein müssen.
• Im Boden des Verteilers befindet sich eine M8-Schraube als Haupterdungspunkt.
• Kabeleinführungen mit herausbrechbaren Abdeckungen befinden sich oben und unten.